NYÍLÁSZÁRÓ KONSZIGNÁCIÓ

a TOP-6.6.2-15-NA1-2016-00001 számú, "Idősekért Nagykanizsán" projekt kivitelii tervdokumentációjához

Megvalósítási helyszín: 8800 Nagykanizsa,Zrínyi u. 40/a, Hrsz. 2278/1; 2278/2
Idősek Klubja I. , Házi segítségnyújtás épülete

Ajtók:	AJ-01
	AJ-02
	AJ-03
	AJ-04
	AJ-05
	AJ-06
	AJ-07
	AJ-08
	AJ-08*
	AJ-09
	AJ-10
	AJ-10*
	AJ-11
Ablakok:	AB-01
	AB-03
	AB-04
	AB-05
	AB-06
	AB-06*
	AB-07

Kunics-Terv Kft	NYÍLÁSZÁRÓK
Projekt: **TOP-6.2.2-15-NA1-2016-00001 számú, "Idősekért Nagykanizsán"** **Idősek klubja I. Házi segítségnyújtás épülete** **Nagykanizsa, Zrínyi u. 40/a. Hrsz. 2278/1; 2278/2**	**KONSZIGNÁCIÓS JEL** **AJ-01**

A nyílászáró konszignációban szereplő méretek cm-ben értendők.
Gyártás előtt a kivitelezőnek fel kell mérni a megvalósult nyílásokat! A pontos típus kiválasztása előtt a tervezővel egyeztetni kell!

1	**megnevezés**	homlokzati ajtó felülvilágítóval és oldalbevilágítóval		
2	**névleges / tokkülső méret**	172/300		
3	**darabszám**	1 db	jobbos: 1 db	balos: - db
4	**működési mód**	nyíló, felnyíló, bukó, bukó-nyíló, forgó, billenő, kifelé-befelé emelkedő, fix, spaletta, vízszintesen-függőlegesen toló		
5	**falazat anyaga, vtg.**	vázkerámia, és tömör téglafal		
6	**tok profil**	"A" kategóriás, min. 5 kamrás ólommentes, hőhídmentes, ütésálló, színtartó PVC acélmerevítéssel, beép. mélység/profil vtg. 74-76 mm, ütköző tömítés. Uw_{min}=1,15W/m^{2}K		
7	**tok felületképzés**	gyári fehér		
8	**üvegezés**	4LowE-16Ar-4float-16Ar-4LowE hőszigetelt üveg, Ug_{min}=1,0W/m^{2}K roncsolás mentesen cserélhető szögletes üvegezőléc		
9	**ajtólap/szárny szerkezet**	"A" kategóriás, min. 5 kamrás ólommentes, hőhídmentes, ütésálló, színtartó PVC acélmerevítéssel, beép. mélység/profil vtg. 74-76 mm, ütköző tömítés. Uw_{min}=1,15W/m2K		
10	**pánt**	galvanizált, vagy tüzihorganyzott, több pontos biztonsági vasalat, alapesetben kiemelésgátló zárfogadók, hibás működtetés gátló, résszellőző, huzatzár		
11	**zárszerkezet**	galvanizált, vagy tüzihorganyzott, több pontos biztonsági vasalat, alapesetben kiemelésgátló zárfogadók, hibás működtetés gátló, résszellőző, huzatzár		
12	**kilincs**	aluminium kilincs, fehér		
13	**küszöb/párkányok**	hőhídmentes alu küszöb, max 2cm magas íves kialakítású		
14	**árnyékolás**			
15	**megjegyzés**	Rögzítés: Rögzítővas Tömítés: purhab kitöltés, külső oldali víz-és légzáró fólia és belső oldali párazáró fólia, külső párkány alatt másodlagos csapadékszigetelés, páranyomás elvezető réteggel, ragasztva. Tokszélesítéssel és tokmagasítással. Ajtószárny szabad szélessége min.90cm.		

16 **ábra**
homlokzati nézet

M=1:50

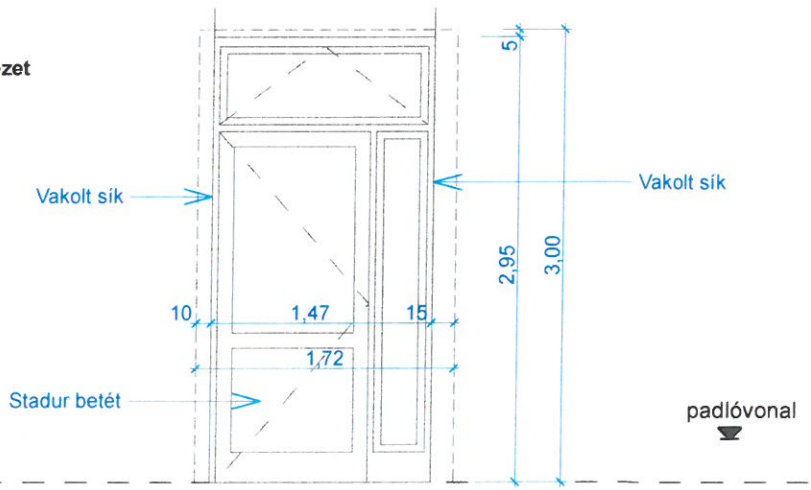

alaprajz

Kunics-Terv Kft	NYÍLÁSZÁRÓK
Projekt: **TOP-6.2.2-15-NA1-2016-00001 számú, "Idősekért Nagykanizsán"** **Idősek klubja I. Házi segítségnyújtás épülete** **Nagykanizsa, Zrínyi u. 40/a. Hrsz. 2278/1; 2278/2**	**KONSZIGNÁCIÓS JEL** **AJ-02**

A nyílászáró konszignációban szereplő méretek cm-ben értendők.
Gyártás előtt a kivitelezőnek fel kell mérni a megvalósult nyílásokat! A pontos típus kiválasztása előtt a tervezővel egyeztetni kell!

1	**megnevezés**	homlokzati ajtó felülvilágítóval		
2	**névleges / tokkülső méret**	100/300		
3	**darabszám**	1 db	jobbos: - db	balos: 1 db
4	**működési mód**	nyíló, felnyíló, bukó, bukó-nyíló, forgó, billenő, kifelé-befelé emelkedő, fix, spaletta, vízszintesen-függőlegesen toló		
5	**falazat anyaga, vtg.**	tömör téglafal		
6	**tok profil**	"A" kategóriás, min. 5 kamrás ólommentes, hőhídmentes, ütésálló, színtartó PVC acélmerevítéssel, beép. mélység/profil vtg. 74-76 mm, ütköző tömítés. Uw_{min}=1,15W/m^{2}K		
7	**tok felületképzés**	gyári fehér		
8	**üvegezés**	4LowE-16Ar-4float-16Ar-4LowE hőszigetelt üveg, Ug_{min}=1,0W/m^{2}K roncsolás mentesen cserélhető szögletes üvegezőléc		
9	**ajtólap/szárny szerkezet**	"A" kategóriás, min. 5 kamrás ólommentes, hőhídmentes, ütésálló, színtartó PVC acélmerevítéssel, beép. mélység/profil vtg. 74-76 mm, ütköző tömítés. Uw_{min}=1,15W/m2K		
10	**pánt**	galvanizált, vagy tüzihorganyzott, több pontos biztonsági vasalat, alapesetben kiemelésgátló zárfogadók, hibás működtetés gátló, résszellőző, huzatzár		
11	**zárszerkezet**	galvanizált, vagy tüzihorganyzott, több pontos biztonsági vasalat, alapesetben kiemelésgátló zárfogadók, hibás működtetés gátló, résszellőző, huzatzár		
12	**kilincs**	aluminium kilincs, fehér		
13	**küszöb/párkányok**	hőhídmentes alu küszöb		
14	**árnyékolás**			
15	**megjegyzés**	Rögzítés: Rögzítővas Tömítés: purhab kitöltés, külső oldali víz-és légzáró fólia és belső oldali párazáró fólia, külső párkány alatt másodlagos csapadékszigetelés, páranyomás elvezető réteggel, ragasztva. Tokszélesítéssel és tokmagasítással (2-3 cm, gyártótól függően)		

16 **ábra**
homlokzati nézet

M=1:50

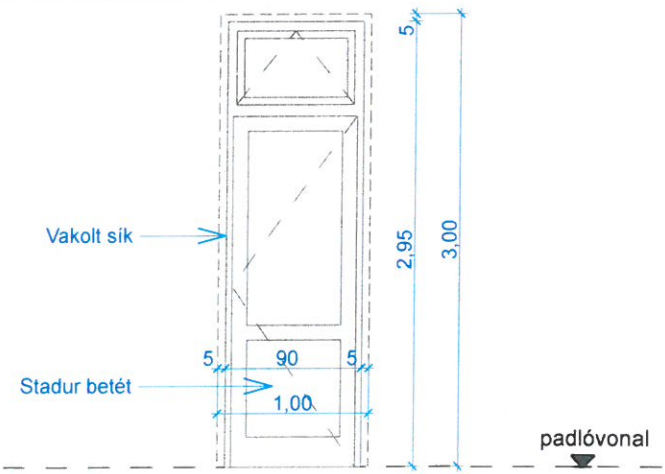

alaprajz

Kunics-Terv Kft	NYÍLÁSZÁRÓK
Projekt: **TOP-6.2.2-15-NA1-2016-00001 számú, "Idősekért Nagykanizsán"** **Idősek klubja I. Házi segítségnyújtás épülete** **Nagykanizsa, Zrínyi u. 40/a. Hrsz. 2278/1; 2278/2**	**KONSZIGNÁCIÓS JEL** **AJ-03**

A nyílászáró konszignációban szereplő méretek cm-ben értendők.
Gyártás előtt a kivitelezőnek fel kell mérni a megvalósult nyílásokat! A pontos típus kiválasztása előtt a tervezővel egyeztetni kell!

1	**megnevezés**	homlokzati erkélyajtó felülvilágítóval		
2	**névleges / tokkülső méret**	90/300		
3	**darabszám**	1 db	jobbos: - db	balos: 1 db
4	**működési mód**	nyíló, felnyíló, bukó, bukó-nyíló, forgó, billenő, kifelé-befelé emelkedő, fix, spaletta, vízszintesen-függőlegesen toló		
5	**falazat anyaga, vtg.**	tömör téglafal		
6	**tok profil**	"A" kategóriás, min. 5 kamrás ólommentes, hőhídmentes, ütésálló, színtartó PVC acélmerevítéssel, beép. mélység/profil vtg. 74-76 mm, ütköző tömítés. Uw_{min}=1,15W/m^{2}K		
7	**tok felületképzés**	gyári fehér		
8	**üvegezés**	4LowE-16Ar-4float-16Ar-4LowE hőszigetelt üveg, Ug_{min}=1,0W/m^{2}K roncsolás mentesen cserélhető szögletes üvegezőléc		
9	**ajtólap/szárny szerkezet**	"A" kategóriás, min. 5 kamrás ólommentes, hőhídmentes, ütésálló, színtartó PVC acélmerevítéssel, beép. mélység/profil vtg. 74-76 mm, ütköző tömítés. Uw_{min}=1,15W/m2K		
10	**pánt**	galvanizált, vagy tüzihorganyzott, több pontos biztonsági vasalat, alapesetben kiemelésgátló zárfogadók, hibás működtetés gátló, résszellőző, huzatzár		
11	**zárszerkezet**	galvanizált, vagy tüzihorganyzott, több pontos biztonsági vasalat, alapesetben kiemelésgátló zárfogadók, hibás működtetés gátló, résszellőző, huzatzár, csak belső nyitás		
12	**kilincs**	aluminium erkélykilincs, fehér		
13	**küszöb/párkányok**	hőhídmentes alu küszöb!		
14	**árnyékolás**			
15	**megjegyzés**	Rögzítés: Rögzítővas Tömítés: purhab kitöltés, külső oldali víz-és légzáró fólia és belső oldali párazáró fólia, külső párkány alatt másodlagos csapadékszigetelés, páranyomás elvezető réteggel, ragasztva. Tokszélesítéssel és tokmagasítással (2-3 cm gyártótól függően)		

16 **ábra**
homlokzati nézet

M=1:50

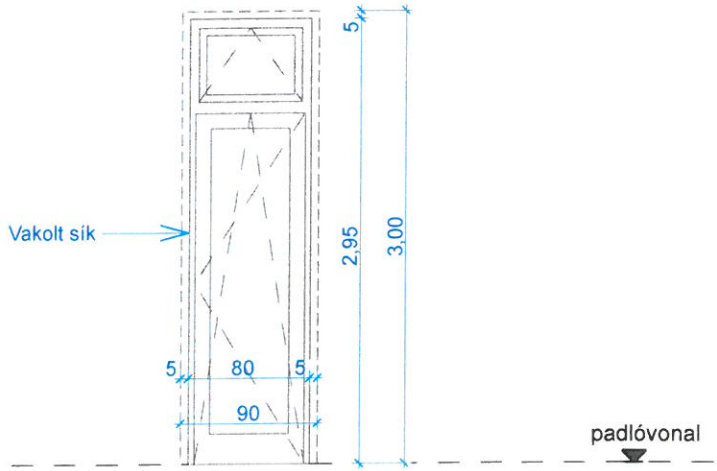

alaprajz

Kunics-Terv Kft	NYÍLÁSZÁRÓK
Projekt: **TOP-6.2.2-15-NA1-2016-00001 számú, "Idősekért Nagykanizsán"** **Idősek klubja I. Házi segítségnyújtás épülete** **Nagykanizsa, Zrínyi u. 40/a. Hrsz. 2278/1; 2278/2**	**KONSZIGNÁCIÓS JEL** **AJ-04**

A nyílászáró konszignációban szereplő méretek cm-ben értendők.
Gyártás előtt a kivitelezőnek fel kell mérni a megvalósult nyílásokat! A pontos típus kiválasztása előtt a tervezővel egyeztetni kell!

1	**megnevezés**	homlokzati ajtó		
2	**névleges / tokkülső méret**	110/240		
3	**darabszám**	1 db	jobbos: - db	balos: - db
4	**működési mód**	kifelé nyíló, felnyíló, bukó, bukó-nyíló, forgó, billenő, kifelé-befelé emelkedő, fix, spaletta, vízszintesen-függőlegesen toló		
5	**falazat anyaga, vtg.**	tömör téglafal		
6	**tok profil**	"A" kategóriás, min. 5 kamrás ólommentes, hőhídmentes, ütésálló, színtartó PVC acélmerevítéssel, beép. mélység/profil vtg. 74-76 mm, ütköző tömítés. Uw_{min}=1,15W/m^{2}K		
7	**tok felületképzés**	gyári fehér		
8	**üvegezés**	4LowE-16Ar-4float-16Ar-4LowE hőszigetelt üveg, Ug_{min}=1,0W/m^{2}K roncsolás mentesen cserélhető szögletes üvegezőléc		
9	**ajtólap/szárny szerkezet**	"A" kategóriás, min. 5 kamrás ólommentes, hőhídmentes, ütésálló, színtartó PVC acélmerevítéssel, beép. mélység/profil vtg. 74-76 mm, ütköző tömítés. Uw_{min}=1,15W/m2K		
10	**pánt**	galvanizált, vagy tüzihorganyzott, több pontos biztonsági vasalat, alapesetben kiemelésgátló zárfogadók,		
11	**zárszerkezet**	galvanizált, vagy tüzihorganyzott, több pontos biztonsági vasalat, alapesetben kiemelésgátló zárfogadók		
12	**kilincs**	aluminium kilincs, fehér		
13	**küszöb/párkányok**	hőhídmentes alu küszöb, max 2cm magas íves kialakítású		
14	**árnyékolás**			
15	**megjegyzés**	Rögzítés: Rögzítővas. Ajtószárny szabad szélessége min.90cm! Tömítés: purhab kitöltés, külső oldali víz-és légzáró fólia és belső oldali párazáró fólia, külső párkány alatt másodlagos csapadékszigetelés, páranyomás elvezető réteggel, ragasztva. Alsó mezőben tömör betéttel (stadur betét). Tokszélesítéssel és tokmagasítással		

16 **ábra** **M=1:50**

homlokzati nézet

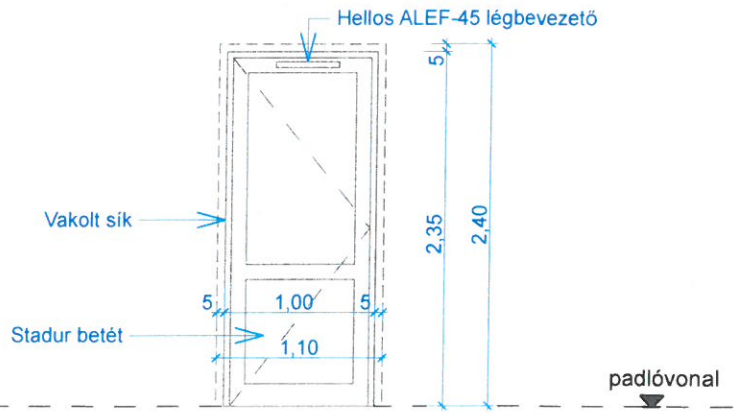

alaprajz

Kunics-Terv Kft	NYÍLÁSZÁRÓK
Projekt: **TOP-6.2.2-15-NA1-2016-00001 számú, "Idősekért Nagykanizsán"** **Idősek klubja I. Házi segítségnyújtás épülete** **Nagykanizsa, Zrínyi u. 40/a. Hrsz. 2278/1; 2278/2**	**KONSZIGNÁCIÓS JEL** **AJ-05**

A nyílászáró konszignációban szereplő méretek cm-ben értendők.
Gyártás előtt a kivitelezőnek fel kell mérni a megvalósult nyílásokat! A pontos típus kiválasztása előtt a tervezővel egyeztetni kell!

1	**megnevezés**	homlokzati ajtó (pinceajtó)		
2	**névleges / tokkülső méret**	114/200		
3	**darabszám**	1 db	jobbos: - db	balos: 1 db
4	**működési mód**	kifelé nyíló, felnyíló, bukó, bukó-nyíló, forgó, billenő, kifelé-befelé emelkedő, fix, spaletta, vízszintesen-függőlegesen toló		
5	**falazat anyaga, vtg.**	téglafal, 51cm vtg.		
6	**tok profil**	"A" kategóriás, min. 5 kamrás ólommentes, hőhídmentes, ütésálló, színtartó PVC acélmerevítéssel, beép. mélység/profil vtg. 74-76 mm, ütköző tömítés. Uw_{min}=1,15W/m²K		
7	**tok felületképzés**	gyári fehér		
8	**üvegezés**	-		
9	**ajtólap/szárny szerkezet**	"A" kategóriás, min. 5 kamrás ólommentes, hőhídmentes, ütésálló, színtartó PVC acélmerevítéssel, beép. mélység/profil vtg. 74-76 mm, ütköző tömítés. Uw_{min}=1,15W/m2K		
10	**pánt**	galvanizált, vagy tüzihorganyzott, több pontos biztonsági vasalat, alapesetben kiemelésgátló zárfogadók,		
11	**zárszerkezet**	galvanizált, vagy tüzihorganyzott, több pontos biztonsági vasalat, alapesetben kiemelésgátló zárfogadók		
12	**kilincs**	aluminium kilincs, fehér		
13	**küszöb/párkányok**	alu küszöb		
14	**árnyékolás**			
15	**megjegyzés**	Rögzítés: Rögzítővas Tömítés: purhab kitöltés, külső oldali víz-és légzáró fólia és belső oldali párazáró fólia, külső párkány alatt másodlagos csapadékszigetelés, páranyomás elvezető réteggel, ragasztva. Alul-felül szellőzővel.		

16 ábra **M=1:50**

homlokzati nézet

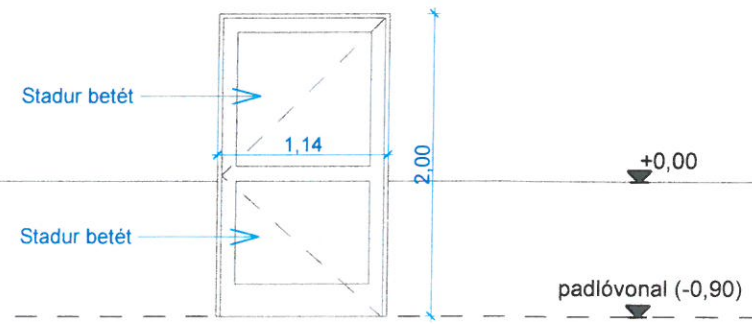

alaprajz

Kunics-Terv Kft	NYÍLÁSZÁRÓK
Projekt: **TOP-6.2.2-15-NA1-2016-00001 számú, "Idősekért Nagykanizsán"** **Idősek klubja I. Házi segítségnyújtás épülete** **Nagykanizsa, Zrínyi u. 40/a. Hrsz. 2278/1; 2278/2**	**KONSZIGNÁCIÓS JEL** **AJ-06**

A nyílászáró konszignációban szereplő méretek cm-ben értendők.
Gyártás előtt a kivitelezőnek fel kell mérni a megvalósult nyílásokat! A pontos típus kiválasztása előtt a tervezővel egyeztetni kell!

1	**megnevezés**	homlokzati ajtó (padlásajtó)		
2	**névleges / tokkülső méret**	97/200		
3	**darabszám**	1 db	jobbos: 1 db	balos: - db
4	**működési mód**	kifelé nyíló, felnyíló, bukó, bukó-nyíló, forgó, billenő, kifelé-befelé emelkedő, fix, spaletta, vízszintesen-függőlegesen toló		
5	**falazat anyaga, vtg.**	téglafal, 40cm vtg.		
6	**tok profil**	"A" kategóriás, min. 5 kamrás ólommentes, hőhídmentes, ütésálló, színtartó PVC acélmerevítéssel, beép. mélység/profil vtg. 74-76 mm, ütköző tömítés. Uw_{min}=1,15W/m^{2}K		
7	**tok felületképzés**	gyári fehér		
8	**üvegezés**	-		
9	**ajtólap/szárny szerkezet**	"A" kategóriás, min. 5 kamrás ólommentes, hőhídmentes, ütésálló, színtartó PVC acélmerevítéssel, beép. mélység/profil vtg. 74-76 mm, ütköző tömítés. Uw_{min}=1,15W/m2K		
10	**pánt**	galvanizált, vagy tüzihorganyzott, több pontos biztonsági vasalat, alapesetben kiemelésgátló zárfogadók,		
11	**zárszerkezet**	galvanizált, vagy tüzihorganyzott, több pontos biztonsági vasalat, alapesetben kiemelésgátló zárfogadók		
12	**kilincs**	aluminium kilincs, fehér		
13	**küszöb/párkányok**	alu küszöb		
14	**árnyékolás**			
15	**megjegyzés**	Rögzítés: Rögzítővas Tömítés: purhab kitöltés, külső oldali víz-és légzáró fólia és belső oldali párazáró fólia, külső párkány alatt másodlagos csapadékszigetelés, páranyomás elvezető réteggel, ragasztva. Kifelé nyíló. Alul-felül szellőzővel.		

16 **ábra** **M=1:50**

homlokzati nézet

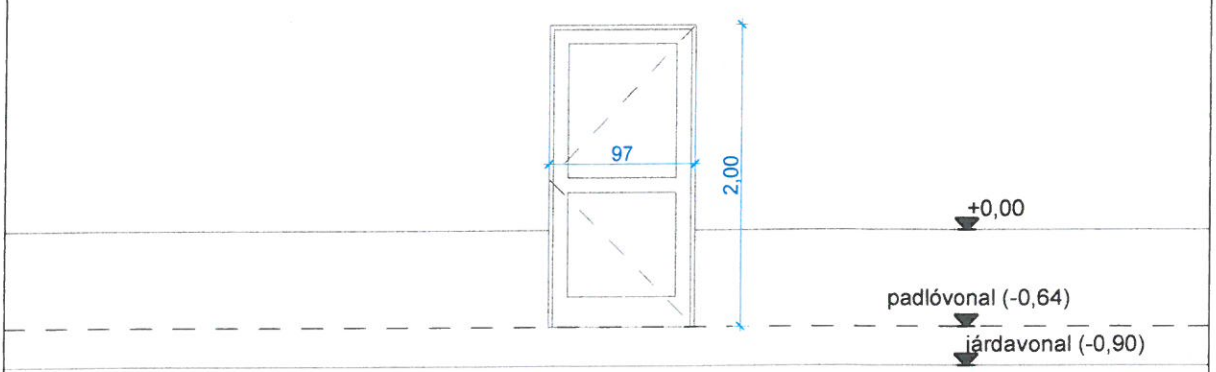

alaprajz

Kunics-Terv Kft	NYÍLÁSZÁRÓK
Projekt: **TOP-6.2.2-15-NA1-2016-00001 számú, "Idősekért Nagykanizsán"** **Idősek klubja I. Házi segítségnyújtás épülete** **Nagykanizsa, Zrínyi u. 40/a. Hrsz. 2278/1; 2278/2**	**KONSZIGNÁCIÓS JEL** **AJ-07**

A nyílászáró konszignációban szereplő méretek cm-ben értendők.
Gyártás előtt a kivitelezőnek fel kell mérni a megvalósult nyílásokat! A pontos típus kiválasztása előtt a tervezővel egyeztetni kell!

1	**megnevezés**	belső ajtó felülvilágítóval		
2	**névleges / tokkülső méret**	102/260		
3	**darabszám**	2 db	jobbos: 1 db	balos: 1 db
4	**beltéri ajtó típus**	HPL fóliázott		
5	**felület**	HPL laminátum mindenkori aktuális szín és dekorválaszték szerint, megrendelővel és tervezővel egyeztetendő		
6	**lapszerkezet**	papírrács, furatos forgácslap, tömör forgácslap betét		
7	**méretezés**	DIN szabvány szerint, vagy egyedi méretekben		
8	**ajtólap vastagság**	40 mm / 50 mm / 60 mm		
9	**élkiképzés**	szögletes élkeményfa / műanyag / furnér rátét / betét		
10	**pánt**	Standard V3420, V4426 vagy egyedi nikkelezett kivitelben		
11	**ajtózár**	BB / PZ / WC / egyedi zárak igény szerint		
12	**kiegészítők**	kitekintő optika, szellőzőrács, süllyedő küszöb, üvegkivágások, fehér szatén üveg		
13	**klímaosztály**	I, II, III		
14	**funkció**	beltéri ált., hanggátló, tűzgátló, bejárati-biztonsági		
15	**tok**	UTH utólag szerelhető átfogó tok		
16	**igénybevételi oszt.**	2-3		

17 ábra **M=1:50**

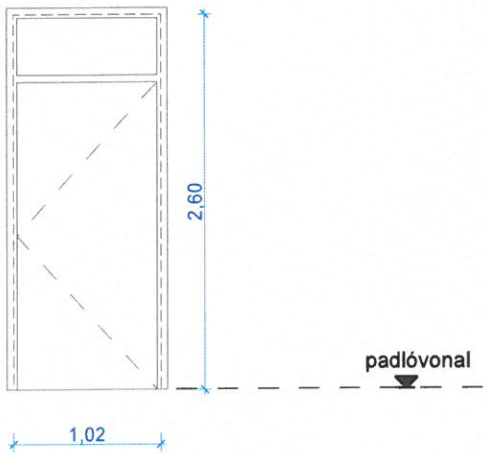

A nyílászárók kialakítását gyártás előtt
Beruházóval egyeztetni szükséges!

Kunics-Terv Kft	NYÍLÁSZÁRÓK
Projekt: **TOP-6.2.2-15-NA1-2016-00001 számú, "Idősekért Nagykanizsán"** **Idősek klubja I. Házi segítségnyújtás épülete** **Nagykanizsa, Zrínyi u. 40/a. Hrsz. 2278/1; 2278/2**	**KONSZIGNÁCIÓS JEL** **AJ-08**

A nyílászáró konszignációban szereplő méretek cm-ben értendők.
Gyártás előtt a kivitelezőnek fel kell mérni a megvalósult nyílásokat! A pontos típus kiválasztása előtt a tervezővel egyeztetni kell!

1	**megnevezés**	belső ajtó		
2	**névleges / tokkülső méret**	76/213		
3	**darabszám**	9 db	jobbos: 4 db	balos: 5 db
4	**beltéri ajtó típus**	HPL fóliázott		
5	**felület**	HPL laminátum mindenkori aktuális szín és dekorválaszték szerint, megrendelővel és tervezővel egyeztetendő		
6	**lapszerkezet**	papírrács, furatos forgácslap, tömör forgácslap betét		
7	**méretezés**	DIN szabvány szerint, vagy egyedi méretekben		
8	**ajtólap vastagság**	40 mm / 50 mm / 60 mm		
9	**élkiképzés**	szögletes élkeményfa / műanyag / furnér rátét / betét		
10	**pánt**	Standard V3420, V4426 vagy egyedi nikkelezett kivitelben		
11	**ajtózár**	BB zár: 003-005, 007-016, 007-017, 017-013, 024-025 helyiségek között WC zár: 005-006, 014-016, 013-012, 023-024 helyiségek között		
12	**kiegészítők**	kitekintő optika, szellőzőrács, süllyedő küszöb, üvegkivágások		
13	**klímaosztály**	I, II, III		
14	**funkció**	beltéri ált., hanggátló, tűzgátló, bejárati-biztonsági		
15	**tok**	UTH utólag szerelhető átfogó tok, csempézett falfelület		
16	**igénybevételi oszt.**	2-3		

17 **ábra** **M=1:50**

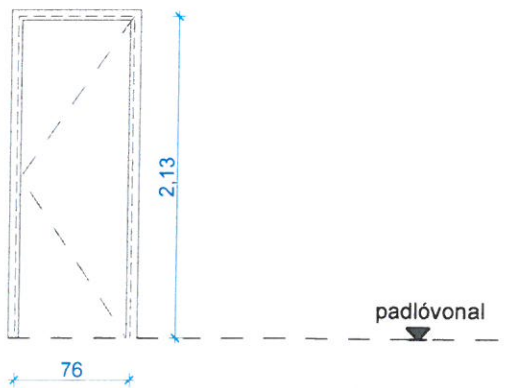

A nyílászárók kialakítását gyártás előtt Beruházóval egyeztetni szükséges!

Kunics-Terv Kft	NYÍLÁSZÁRÓK
Projekt: **TOP-6.2.2-15-NA1-2016-00001 számú, "Idősekért Nagykanizsán"** **Idősek klubja I. Házi segítségnyújtás épülete** **Nagykanizsa, Zrínyi u. 40/a. Hrsz. 2278/1; 2278/2**	**KONSZIGNÁCIÓS JEL** **AJ-08***

A nyílászáró konszignációban szereplő méretek cm-ben értendők.
Gyártás előtt a kivitelezőnek fel kell mérni a megvalósult nyílásokat! A pontos típus kiválasztása előtt a tervezővel egyeztetni kell!

1	**megnevezés**	belső ajtó (nedvestéri)		
2	**névleges / tokkülső méret**	76/213		
3	**darabszám**	2 db	jobbos: 2 db	balos: - db
4	**beltéri ajtó típus**	HPL fóliázott		
5	**felület**	HPL laminátum mindenkori aktuális szín és dekorválaszték szerint, megrendelővel és tervezővel egyeztetendő		
6	**lapszerkezet**	papírrács, furatos forgácslap, tömör forgácslap betét		
7	**méretezés**	DIN szabvány szerint, vagy egyedi méretekben		
8	**ajtólap vastagság**	40 mm / 50 mm / 60 mm		
9	**élkiképzés**	szögletes élkeményfa / műanyag / furnér rátét / betét		
10	**pánt**	Standard V3420, V4426 vagy egyedi nikkelezett kivitelben		
11	**ajtózár**	BB / PZ / WC / egyedi zárak igény szerint		
12	**kiegészítők**	kitekintő optika, szellőzőrács, süllyedő küszöb, üvegkivágások		
13	**klímaosztály**	I, II, III		
14	**funkció**	beltéri vizes helyiség, hanggátló, tűzgátló, bejárati-biztonsági		
15	**tok**	UTH utólag szerelhető átfogó tok, csempézett falfelület		
16	**igénybevételi oszt.**	2-3		

17 **ábra** **M=1:50**

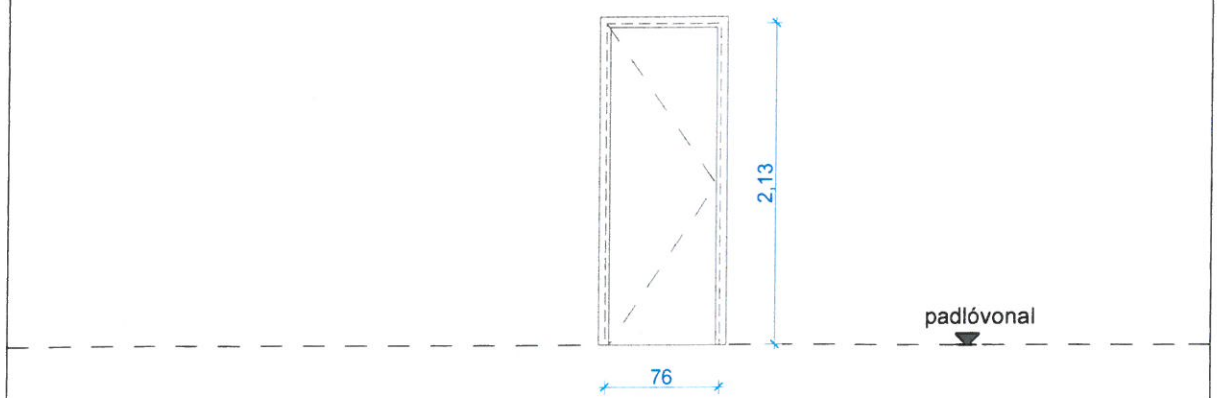

A nyílászárók kialakítását gyártás előtt Beruházóval egyeztetni szükséges!

Kunics-Terv Kft	NYÍLÁSZÁRÓK
Projekt: **TOP-6.2.2-15-NA1-2016-00001 számú, "Idősekért Nagykanizsán"** **Idősek klubja I. Házi segítségnyújtás épülete** **Nagykanizsa, Zrínyi u. 40/a. Hrsz. 2278/1; 2278/2**	**KONSZIGNÁCIÓS JEL** **AJ-09**

A nyílászáró konszignációban szereplő méretek cm-ben értendők.
Gyártás előtt a kivitelezőnek fel kell mérni a megvalósult nyílásokat! A pontos típus kiválasztása előtt a tervezővel egyeztetni kell!

1	**megnevezés**	belső ajtó felülvilágítóval		
2	**névleges / tokkülső méret**	180/260		
3	**darabszám**	1 db	jobbos: 1 db (főszárny)	balos: - db
4	**beltéri ajtó típus**	HPL fóliázott		
5	**felület**	HPL laminátum mindenkori aktuális szín és dekorválaszték szerint, megrendelővel és tervezővel egyeztetendő		
6	**lapszerkezet**	papírrács, furatos forgácslap, tömör forgácslap betét		
7	**méretezés**	DIN szabvány szerint, vagy egyedi méretekben		
8	**ajtólap vastagság**	40 mm / 50 mm / 60 mm		
9	**élkiképzés**	szögletes élkeményfa / műanyag / furnér rátét / betét		
10	**pánt**	Standard V3420, V4426 vagy egyedi nikkelezett kivitelben		
11	**ajtózár**	BB / PZ / WC / egyedi zárak igény szerint		
12	**kiegészítők**	kitekintő optika, szellőzőrács, süllyedő küszöb, üvegkivágások, fehér szatén üveg		
13	**klímaosztály**	I, II, III		
14	**funkció**	beltéri ált., hanggátló, tűzgátló, bejárati-biztonsági		
15	**tok**	UTH utólag szerelhető átfogó tok		
16	**igénybevételi oszt.**	2-3		

17 ábra **M=1:50**

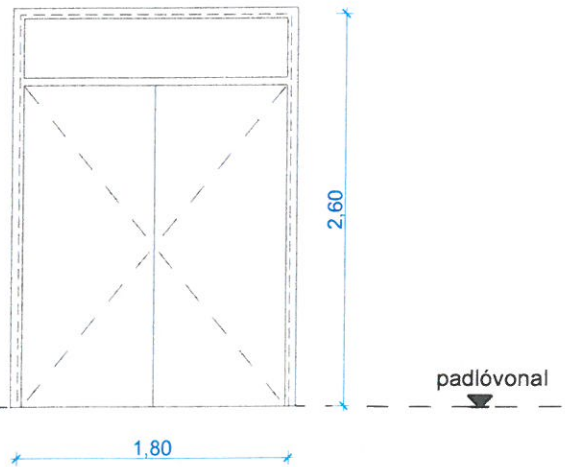

A nyílászárók kialakítását gyártás előtt
Beruházóval egyeztetni szükséges!

Kunics-Terv Kft	NYÍLÁSZÁRÓK
Projekt: **TOP-6.2.2-15-NA1-2016-00001 számú, "Idősekért Nagykanizsán"** **Idősek klubja I. Házi segítségnyújtás épülete** **Nagykanizsa, Zrínyi u. 40/a. Hrsz. 2278/1; 2278/2**	**KONSZIGNÁCIÓS JEL** **AJ-10**

A nyílászáró konszignációban szereplő méretek cm-ben értendők.
Gyártás előtt a kivitelezőnek fel kell mérni a megvalósult nyílásokat! A pontos típus kiválasztása előtt a tervezővel egyeztetni kell!

1	**megnevezés**	belső ajtó		
2	**névleges / tokkülső méret**	102/213		
3	**darabszám**	6 db	jobbos: 4 db	balos: 2 db
4	**beltéri ajtó típus**	HPL fóliázott		
5	**felület**	HPL laminátum mindenkori aktuális szín és dekorválaszték szerint, megrendelővel és tervezővel egyeztetendő		
6	**lapszerkezet**	papírrács, furatos forgácslap, tömör forgácslap betét		
7	**méretezés**	DIN szabvány szerint, vagy egyedi méretekben		
8	**ajtólap vastagság**	40 mm / 50 mm / 60 mm		
9	**élkiképzés**	szögletes élkeményfa / műanyag / furnér rátét / betét		
10	**pánt**	Standard V3420, V4426 vagy egyedi nikkelezett kivitelben		
11	**ajtózár**	BB zár: 011-018, 026-028 helyiségek között PZ zár: 007-008, 018-019, 019-020, 025-026 helyiségek között		
12	**kiegészítők**	kitekintő optika, szellőzőrács, süllyedő küszöb, üvegkivágások		
13	**klímaosztály**	I, II, III		
14	**funkció**	hanggátló, tűzgátló, bejárati-biztonsági		
15	**tok**	UTH utólag szerelhető átfogó tok, csempézett falfelület		
16	**igénybevételi oszt.**	2-3		

17 ábra **M=1:50**

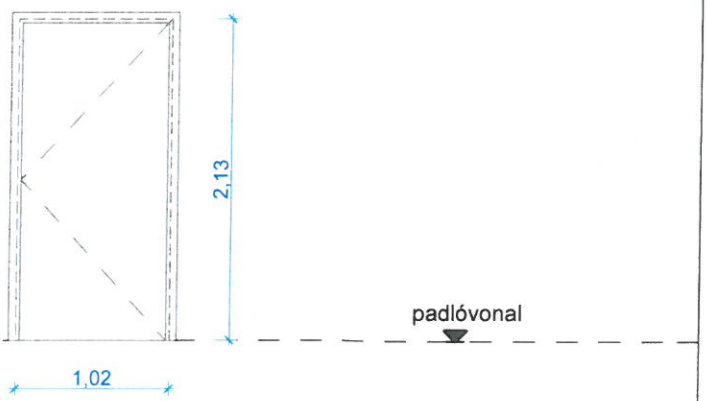

Ajtószárny szabad szélessége min.90cm.
Max. 2cm íves küszöb.

A nyílászárók kialakítását gyártás előtt Beruházóval egyeztetni szükséges!

Kunics-Terv Kft	NYÍLÁSZÁRÓK
Projekt: **TOP-6.2.2-15-NA1-2016-00001 számú, "Idősekért Nagykanizsán"** **Idősek klubja I. Házi segítségnyújtás épülete** **Nagykanizsa, Zrínyi u. 40/a. Hrsz. 2278/1; 2278/2**	**KONSZIGNÁCIÓS JEL** **AJ-10***

A nyílászáró konszignációban szereplő méretek cm-ben értendők.
Gyártás előtt a kivitelezőnek fel kell mérni a megvalósult nyílásokat! A pontos típus kiválasztása előtt a tervezővel egyeztetni kell!

1	**megnevezés**	belső ajtó (nedvestéri)		
2	**névleges / tokkülső méret**	102/213		
3	**darabszám**	1 db	jobbos: - db	balos: 1 db
4	**beltéri ajtó típus**	HPL fóliázott		
5	**felület**	HPL laminátum mindenkori aktuális szín és dekorválaszték szerint, megrendelővel és tervezővel egyeztetendő		
6	**lapszerkezet**	papírrács, furatos forgácslap, tömör forgácslap betét		
7	**méretezés**	DIN szabvány szerint, vagy egyedi méretekben		
8	**ajtólap vastagság**	40 mm / 50 mm / 60 mm		
9	**élkiképzés**	szögletes élkeményfa / műanyag / furnér rátét / betét		
10	**pánt**	Standard V3420, V4426 vagy egyedi nikkelezett kivitelben		
11	**ajtózár**	BB / PZ / WC / egyedi zárak igény szerint		
12	**kiegészítők**	kitekintő optika, szellőzőrács, süllyedő küszöb, üvegkivágások, ajtólapra szerelt behúzókarral		
13	**klímaosztály**	I, II, III		
14	**funkció**	hanggátló, tűzgátló, bejárati-biztonsági		
15	**tok**	UTH utólag szerelhető átfogó tok, csempézett falfelület		
16	**igénybevételi oszt.**	2-3		

17 **ábra** **M=1:50**

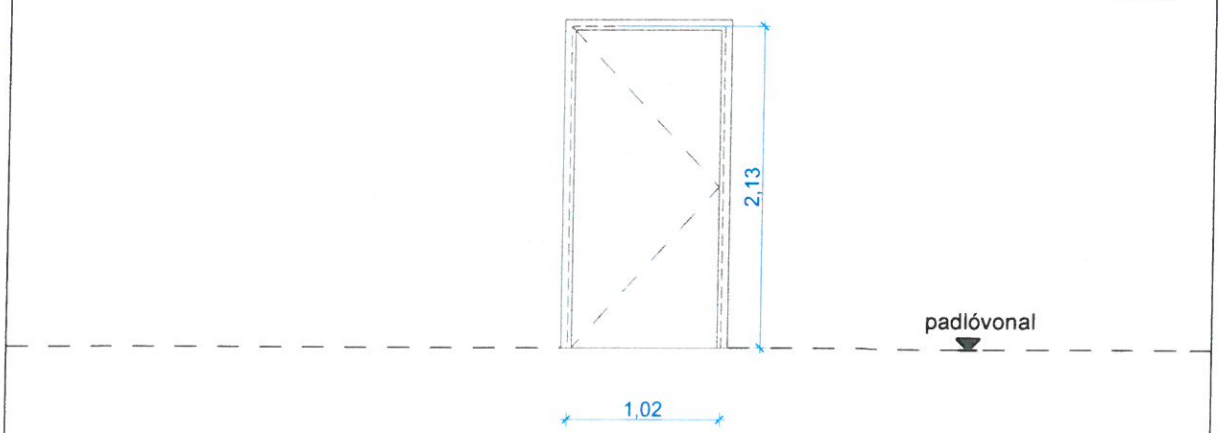

Ajtószárny szabad szélessége min.90cm.
Max. 2cm íves küszöb.

A nyílászárók kialakítását gyártás előtt Beruházóval egyeztetni szükséges!

Kunics-Terv Kft	NYÍLÁSZÁRÓK
Projekt: **TOP-6.2.2-15-NA1-2016-00001 számú, "Idősekért Nagykanizsán"** **Idősek klubja I. Házi segítségnyújtás épülete** **Nagykanizsa, Zrínyi u. 40/a. Hrsz. 2278/1; 2278/2**	**KONSZIGNÁCIÓS JEL** **AJ-11**

A nyílászáró konszignációban szereplő méretek cm-ben értendők.
Gyártás előtt a kivitelezőnek fel kell mérni a megvalósult nyílásokat! A pontos típus kiválasztása előtt a tervezővel egyeztetni kell!

1	**megnevezés**	homlokzati teraszajtó felülvilágítóval		
2	**névleges méret**	165/300		
3	**darabszám**	1 db	jobbos: - db	balos: - db
4	**működési mód**	nyíló, felnyíló, bukó, bukó-nyíló, forgó, billenő, kifelé-befelé emelkedő, fix, spaletta, vízszintesen-függőlegesen toló		
5	**falazat anyaga, vtg.**	tömör téglafal		
6	**tok profil**	"A" kategóriás, min. 5 kamrás ólommentes, hőhídmentes, ütésálló, színtartó PVC acélmerevítéssel, beép. mélység/profil vtg. 74-76 mm, ütköző tömítés. Uw_{min}=1,15W/m²K		
7	**tok felületképzés**	gyári fehér		
8	**üvegezés**	4LowE-16Ar-4float-16Ar-4LowE hőszigetelt üveg, Ug_{min}=1,0W/m²K roncsolás mentesen cserélhető szögletes üvegezőléc		
9	**ajtólap/szárny szerkezet**	"A" kategóriás, min. 5 kamrás ólommentes, hőhídmentes, ütésálló, színtartó PVC acélmerevítéssel, beép. mélység/profil vtg. 74-76 mm, ütköző tömítés. Uw_{min}=1,15W/m2K		
10	**pánt**	galvanizált, vagy tüzihorganyzott, több pontos biztonsági vasalat, alapesetben kiemelésgátló zárfogadók, hibás működtetés gátló, résszellőző, huzatzár		
11	**zárszerkezet**	galvanizált, vagy tüzihorganyzott, több pontos biztonsági vasalat, alapesetben kiemelésgátló zárfogadók, hibás működtetés gátló, résszellőző, huzatzár		
12	**kilincs**	aluminium erkélykilincs, fehér		
13	**küszöb/párkányok**	laposküszöb		
14	**árnyékolás**			
15	**megjegyzés**	Rögzítés: Rögzítővas. Tokszélesítéssel és tokmagasítással (2-3 cm gyártótól függően) Tömítés: purhab kitöltés, külső oldali víz-és légzáró fólia és belső oldali párazáró fólia		

16 **ábra** **M=1:50**

homlokzati nézet

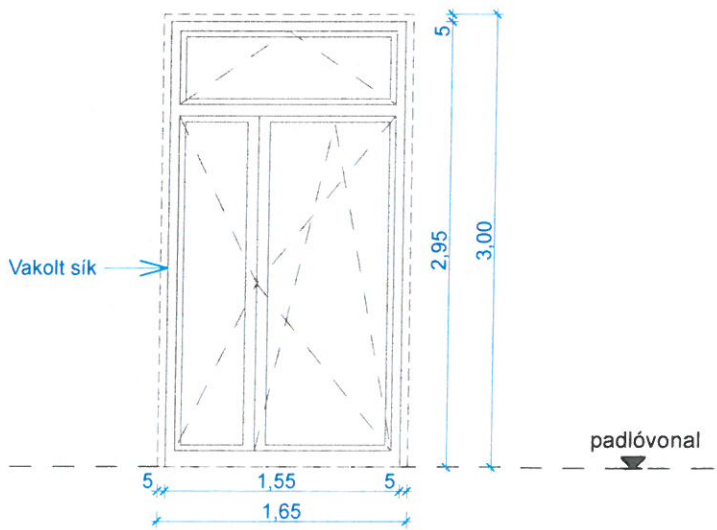

alaprajz

Kunics-Terv Kft	NYÍLÁSZÁRÓK
Projekt: **TOP-6.2.2-15-NA1-2016-00001 számú, "Idősekért Nagykanizsán"** **Idősek klubja I. Házi segítségnyújtás épülete** **Nagykanizsa, Zrínyi u. 40/a. Hrsz. 2278/1; 2278/2**	**KONSZIGNÁCIÓS JEL** **AB-01**

A nyílászáró konszignációban szereplő méretek cm-ben értendők.
Gyártás előtt a kivitelezőnek fel kell mérni a megvalósult nyílásokat! A pontos típus kiválasztása előtt a tervezővel egyeztetni kell!

1	**megnevezés**	homlokzati ablak felülvilágítóval		
2	**névleges / tokkülső méret**	125/215		
3	**darabszám**	11 db	jobbos: 7 db	balos: 4 db
4	**működési mód**	nyíló, felnyíló, bukó, bukó-nyíló, forgó, billenő, kifelé-befelé emelkedő, fix, spaletta, vízszintesen-függőlegesen toló		
5	**falazat anyaga, vtg.**	tömör téglafal		
6	**tok profil**	"A" kategóriás, min. 5 kamrás ólommentes, hőhídmentes, ütésálló, színtartó PVC acélmerevítéssel, beép. mélység/profil vtg. 74-76 mm, ütköző tömítés. Uw_{min}=1,15W/m^{2}K		
7	**tok felületképzés**	gyári fehér		
8	**üvegezés**	4LowE-16Ar-4float-16Ar-4LowE hőszigetelt üveg, Ug_{min}=1,0W/m^{2}K roncsolás mentesen cserélhető szögletes üvegezőléc		
9	**ajtólap/szárny szerkezet**	"A" kategóriás, min. 5 kamrás ólommentes, hőhídmentes, ütésálló, színtartó PVC acélmerevítéssel, beép. mélység/profil vtg. 74-76 mm, ütköző tömítés. Uw_{min}=1,15W/m2K		
10	**pánt**	galvanizált, vagy tüzihorganyzott, több pontos biztonsági vasalat, alapesetben kiemelésgátló zárfogadók, hibás működtetés gátló, résszellőző, huzatzár		
11	**zárszerkezet**	galvanizált, vagy tüzihorganyzott, több pontos biztonsági vasalat, alapesetben kiemelésgátló zárfogadók, hibás működtetés gátló, résszellőző, huzatzár		
12	**kilincs**	aluminium ablakkilincs, fehér (pl.: 410-es, cikksz: 656070)		
13	**küszöb/párkányok**	külső, belső; habosított műanyag ablakpárkány végzáróval, párkány fogadóval, gyári fehér		
14	**árnyékolás**			
15	**megjegyzés**	Rögzítés: Rögzítővas Tömítés: purhab kitöltés, külső oldali víz-és légzáró fólia és belső oldali párazáró fólia, külső párkány alatt másodlagos csapadékszigetelés, páranyomás elvezető réteggel, ragasztva. tokszélesítéssel és tokmagasítással (2-3 cm gyártótól függően)		

16 **ábra**
homlokzati nézet

M=1:50

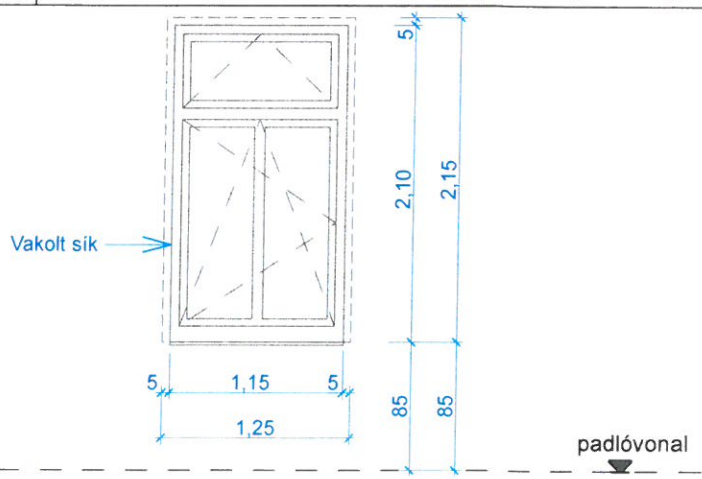

alaprajz

Kunics-Terv Kft	NYÍLÁSZÁRÓK
Projekt: **TOP-6.2.2-15-NA1-2016-00001 számú, "Idősekért Nagykanizsán"** **Idősek klubja I. Házi segítségnyújtás épülete** **Nagykanizsa, Zrínyi u. 40/a. Hrsz. 2278/1; 2278/2**	**KONSZIGNÁCIÓS JEL** **AB-03**

A nyílászáró konszignációban szereplő méretek cm-ben értendők.
Gyártás előtt a kivitelezőnek fel kell mérni a megvalósult nyílásokat! A pontos típus kiválasztása előtt a tervezővel egyeztetni kell!

1	**megnevezés**	homlokzati ablak felülvilágítóval		
2	**névleges méret**	60/215		
3	**darabszám**	1 db	jobbos: 1 db	balos: - db
4	**működési mód**	nyíló, felnyíló, bukó, bukó-nyíló, forgó, billenő, kifelé-befelé emelkedő, fix, spaletta, vízszintesen-függőlegesen toló		
5	**falazat anyaga, vtg.**	tömör téglafal		
6	**tok profil**	"A" kategóriás, min. 5 kamrás ólommentes, hőhídmentes, ütésálló, színtartó PVC acélmerevítéssel, beép. mélység/profil vtg. 74-76 mm, ütköző tömítés. Uw_{min}=1,15W/m^{2}K		
7	**tok felületképzés**	gyári fehér		
8	**üvegezés**	4LowE-16Ar-4float-16Ar-4LowE hőszigetelt üveg, Ug_{min}=1,0W/m^{2}K roncsolás mentesen cserélhető szögletes üvegezőléc		
9	**ajtólap/szárny szerkezet**	"A" kategóriás, min. 5 kamrás ólommentes, hőhídmentes, ütésálló, színtartó PVC acélmerevítéssel, beép. mélység/profil vtg. 74-76 mm, ütköző tömítés. Uw_{min}=1,15W/m2K		
10	**pánt**	galvanizált, vagy tüzihorganyzott, több pontos biztonsági vasalat, alapesetben kiemelésgátló zárfogadók, hibás működtetés gátló, résszellőző, huzatzár		
11	**zárszerkezet**	galvanizált, vagy tüzihorganyzott, több pontos biztonsági vasalat, alapesetben kiemelésgátló zárfogadók, hibás működtetés gátló, résszellőző, huzatzár		
12	**kilincs**	aluminium ablakkilincs, fehér (pl.: 410-es, cikksz: 656070)		
13	**küszöb/párkányok**	külső, belső; habosított műanyag ablakpárkány végzáróval, párkány fogadóval, gyári fehér		
14	**árnyékolás**			
15	**megjegyzés**	Rögzítés: Rögzítővas Tömítés: purhab kitöltés, külső oldali víz-és légzáró fólia és belső oldali párazáró fólia, külső párkány alatt másodlagos csapadékszigetelés, páranyomás elvezető réteggel, ragasztva. tokszélesítéssel és tokmagasítással (2-3 cm gyártótól függően)		

16 **ábra**

homlokzati nézet

M=1:50

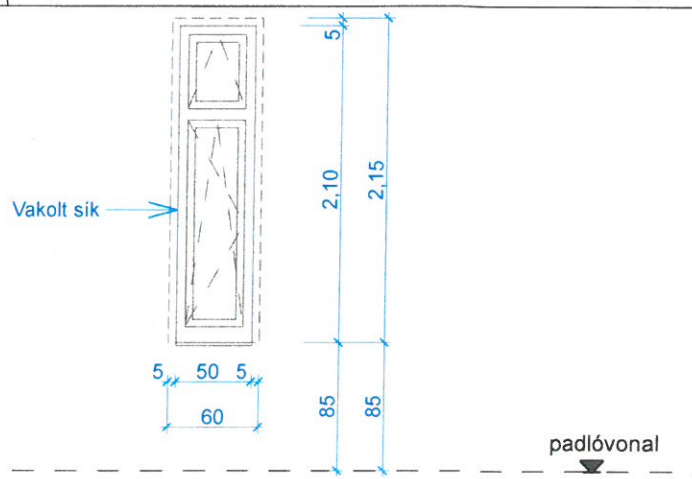

alaprajz

Kunics-Terv Kft	NYÍLÁSZÁRÓK
Projekt: **TOP-6.2.2-15-NA1-2016-00001 számú, "Idősekért Nagykanizsán"** **Idősek klubja I. Házi segítségnyújtás épülete** **Nagykanizsa, Zrínyi u. 40/a. Hrsz. 2278/1; 2278/2**	**KONSZIGNÁCIÓS JEL** **AB-04**

A nyílászáró konszignációban szereplő méretek cm-ben értendők.
Gyártás előtt a kivitelezőnek fel kell mérni a megvalósult nyílásokat! A pontos típus kiválasztása előtt a tervezővel egyeztetni kell!

1	**megnevezés**	osztott homlokzati ablak felülvilágítóval		
2	**névleges méret**	165/215		
3	**darabszám**	2 db	jobbos: - db	balos: - db
4	**működési mód**	nyíló, felnyíló, bukó, bukó-nyíló, forgó, billenő, kifelé-befelé emelkedő, fix, spaletta, vízszintesen-függőlegesen toló		
5	**falazat anyaga, vtg.**	tömör téglafal		
6	**tok profil**	"A" kategóriás, min. 5 kamrás ólommentes, hőhídmentes, ütésálló, színtartó PVC acélmerevítéssel, beép. mélység/profil vtg. 74-76 mm, ütköző tömítés. Uw_{min}=1,15W/m^{2}K		
7	**tok felületképzés**	gyári fehér		
8	**üvegezés**	4LowE-16Ar-4float-16Ar-4LowE hőszigetelt üveg, Ug_{min}=1,0W/m^{2}K roncsolás mentesen cserélhető szögletes üvegezőléc		
9	**ajtólap/szárny szerkezet**	"A" kategóriás, min. 5 kamrás ólommentes, hőhídmentes, ütésálló, színtartó PVC acélmerevítéssel, beép. mélység/profil vtg. 74-76 mm, ütköző tömítés. Uw_{min}=1,15W/m2K		
10	**pánt**	galvanizált, vagy tüzihorganyzott, több pontos biztonsági vasalat, alapesetben kiemelésgátló zárfogadók, hibás működtetés gátló, résszellőző, huzatzár		
11	**zárszerkezet**	galvanizált, vagy tüzihorganyzott, több pontos biztonsági vasalat, alapesetben kiemelésgátló zárfogadók, hibás működtetés gátló, résszellőző, huzatzár		
12	**kilincs**	aluminium ablakkilincs, fehér (pl.: 410-es, cikksz: 656070)		
13	**küszöb/párkányok**	külső, belső; habosított műanyag ablakpárkány végzáróval, párkány fogadóval, gyári fehér		
14	**árnyékolás**			
15	**megjegyzés**	Rögzítés: Rögzítővas Tömítés: purhab kitöltés, külső oldali víz-és légzáró fólia és belső oldali párazáró fólia, külső párkány alatt másodlagos csapadékszigetelés, páranyomás elvezető réteggel, ragasztva. tokszélesítéssel és tokmagasítással (2-3 cm gyártótól függően)		

16 **ábra**

homlokzati nézet

M=1:50

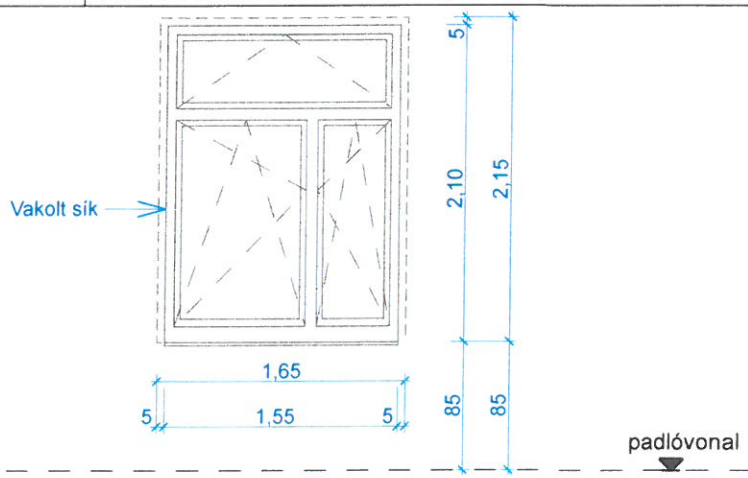

alaprajz

Kunics-Terv Kft	NYÍLÁSZÁRÓK
Projekt: **TOP-6.2.2-15-NA1-2016-00001 számú, "Idősekért Nagykanizsán"** **Idősek klubja I. Házi segítségnyújtás épülete** **Nagykanizsa, Zrínyi u. 40/a. Hrsz. 2278/1; 2278/2**	**KONSZIGNÁCIÓS JEL** **AB-05**

A nyílászáró konszignációban szereplő méretek cm-ben értendők.
Gyártás előtt a kivitelezőnek fel kell mérni a megvalósult nyílásokat! A pontos típus kiválasztása előtt a tervezővel egyeztetni kell!

1	**megnevezés**	homlokzati ablak		
2	**névleges méret**	68/120		
3	**darabszám**	1 db	jobbos: - db	balos: 1 db
4	**működési mód**	nyíló, felnyíló, bukó, bukó-nyíló, forgó, billenő, kifelé-befelé emelkedő, fix, spaletta, vízszintesen-függőlegesen toló		
5	**falazat anyaga, vtg.**	tömör téglafal		
6	**tok profil**	"A" kategóriás, min. 5 kamrás ólommentes, hőhídmentes, ütésálló, színtartó PVC acélmerevítéssel, beép. mélység/profil vtg. 74-76 mm, ütköző tömítés. Uw_{min}=1,15W/m^{2}K		
7	**tok felületképzés**	gyári fehér		
8	**üvegezés**	4LowE-16Ar-4float-16Ar-4LowE hőszigetelt üveg, Ug_{min}=1,0W/m^{2}K roncsolás mentesen cserélhető szögletes üvegezőléc		
9	**ajtólap/szárny szerkezet**	"A" kategóriás, min. 5 kamrás ólommentes, hőhídmentes, ütésálló, színtartó PVC acélmerevítéssel, beép. mélység/profil vtg. 74-76 mm, ütköző tömítés. Uw_{min}=1,15W/m2K		
10	**pánt**	galvanizált, vagy tüzihorganyzott, több pontos biztonsági vasalat, alapesetben kiemelésgátló zárfogadók, hibás működtetés gátló, résszellőző, huzatzár		
11	**zárszerkezet**	galvanizált, vagy tüzihorganyzott, több pontos biztonsági vasalat, alapesetben kiemelésgátló zárfogadók, hibás működtetés gátló, résszellőző, huzatzár		
12	**kilincs**	aluminium ablakkilincs, fehér (pl.: 410-es, cikksz: 656070)		
13	**küszöb/párkányok**	külső, belső; habosított műanyag ablakpárkány végzáróval, párkány fogadóval, gyári fehér		
14	**árnyékolás**			
15	**megjegyzés**	Rögzítés: Rögzítővas Tömítés: purhab kitöltés, külső oldali víz-és légzáró fólia és belső oldali párazáró fólia, külső párkány alatt másodlagos csapadékszigetelés, páranyomás elvezető réteggel, ragasztva. tokszélesítéssel és tokmagasítással (2-3 cm gyártótól függően)		

16 **ábra**
homlokzati nézet

M=1:50

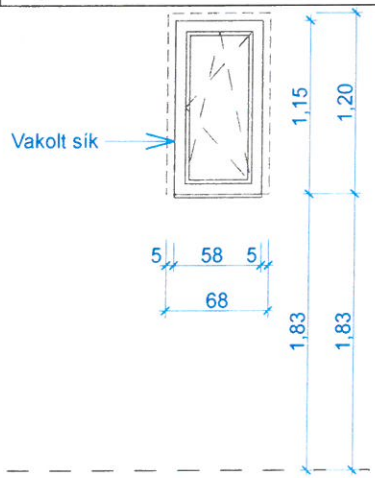

alaprajz

Kunics-Terv Kft	NYÍLÁSZÁRÓK
Projekt: **TOP-6.2.2-15-NA1-2016-00001 számú, "Idősekért Nagykanizsán"** **Idősek klubja I. Házi segítségnyújtás épülete** **Nagykanizsa, Zrínyi u. 40/a. Hrsz. 2278/1; 2278/2**	**KONSZIGNÁCIÓS JEL** **AB-06**

A nyílászáró konszignációban szereplő méretek cm-ben értendők.
Gyártás előtt a kivitelezőnek fel kell mérni a megvalósult nyílásokat! A pontos típus kiválasztása előtt a tervezővel egyeztetni kell!

1	**megnevezés**	homlokzati ablak, szellőző (pince)		
2	**névleges méret (mm)**	700+60/300+60		
3	**darabszám**	5 db	jobbos: - db	balos: - db
4	**működési mód**	nyíló, felnyíló, bukó, bukó-nyíló, forgó, billenő, kifelé-befelé emelkedő, fix, spaletta, vízszintesen-függőlegesen toló		
5	**falazat anyaga, vtg.**	téglafal különböző falvastagságokban		
6	**tok profil**	horganyzott "L" acél		
7	**tok felületképzés**	horganyzott		
8	**üvegezés**	-		
9	**ajtólap/szárny szerkezet**	-		
10	**pánt**	-		
11	**zárszerkezet**	-		
12	**kilincs**	-		
13	**küszöb/párkányok**	külső síkon elhelyezve		
14	**árnyékolás**	-		
15	**megjegyzés**	Rögzítés: Rögzítővas Tömítés: vakolat szilikon tömítéssel Típus: FE-30 horganyzott fixzsalu 700/300		

16 **ábra** **M=1:50**

homlokzati nézet

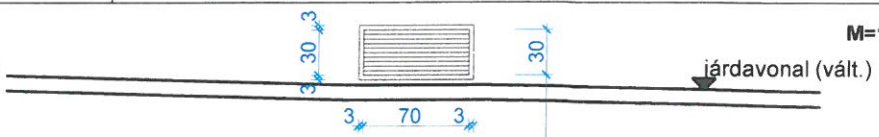

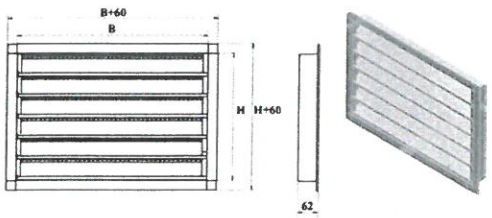

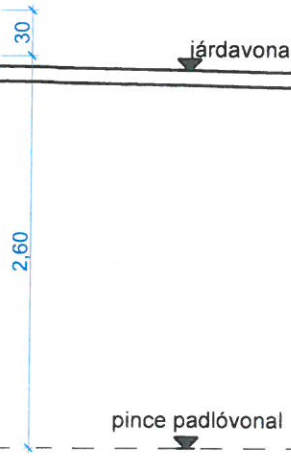

alaprajz

Kunics-Terv Kft	NYÍLÁSZÁRÓK
Projekt: **TOP-6.2.2-15-NA1-2016-00001 számú, "Idősekért Nagykanizsán"** **Idősek klubja I. Házi segítségnyújtás épülete** **Nagykanizsa, Zrínyi u. 40/a. Hrsz. 2278/1; 2278/2**	**KONSZIGNÁCIÓS JEL** **AB-06***

A nyílászáró konszignációban szereplő méretek cm-ben értendők.
Gyártás előtt a kivitelezőnek fel kell mérni a megvalósult nyílásokat! A pontos típus kiválasztása előtt a tervezővel egyeztetni kell!

1	**megnevezés**	homlokzati ablak, szellőző (padlástér)		
2	**névleges méret (mm)**	600+60/200+60		
3	**darabszám**	3 db	jobbos: - db	balos: - db
4	**működési mód**	nyíló, felnyíló, bukó, bukó-nyíló, forgó, billenő, kifelé-befelé emelkedő, fix, spaletta, vízszintesen-függőlegesen toló		
5	**falazat anyaga, vtg.**	téglafal különböző falvastagságokban		
6	**tok profil**	horganyzott "L" acél		
7	**tok felületképzés**	horganyzott		
8	**üvegezés**	-		
9	**ajtólap/szárny szerkezet**	-		
10	**pánt**	-		
11	**zárszerkezet**	-		
12	**kilincs**	-		
13	**küszöb/párkányok**	külső síkon elhelyezve		
14	**árnyékolás**	-		
15	**megjegyzés**	Rögzítés: Rögzítővas Tömítés: vakolat szilikon tömítéssel Típus: FE-30 horganyzott fixzsalu 600/200		

16 **ábra** **M=1:50**

homlokzati nézet

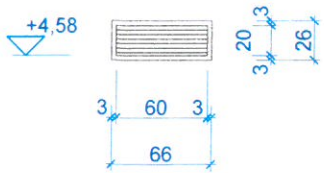

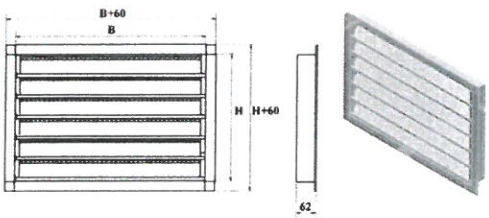

alaprajz

Kunics-Terv Kft	NYÍLÁSZÁRÓK
Projekt: **TOP-6.2.2-15-NA1-2016-00001 számú, "Idősekért Nagykanizsán"** **Idősek klubja I. Házi segítségnyújtás épülete** **Nagykanizsa, Zrínyi u. 40/a. Hrsz. 2278/1; 2278/2**	**KONSZIGNÁCIÓS JEL** **AB-07**

A nyílászáró konszignációban szereplő méretek cm-ben értendők.
Gyártás előtt a kivitelezőnek fel kell mérni a megvalósult nyílásokat! A pontos típus kiválasztása előtt a tervezővel egyeztetni kell!

1	**megnevezés**	belső átadóablak		
2	**névleges méret**	60/120		
3	**darabszám**	2 db	jobbos: - db	balos: - db
4	**működési mód**	nyíló, felnyíló, bukó, bukó-nyíló, forgó, billenő, felfelé emelkedő, fix, spaletta, vízszintesen-<u>függőlegesen toló</u>		
5	**falazat anyaga, vtg.**	10 és 20 cm vtg. vázkerámia		
6	**tok profil**	hőhídas, ütésálló, színtartó PVC acélmerevítéssel, ütköző tömítés		
7	**tok felületképzés**	gyári fehér		
8	**üvegezés**	fehér szatén üveg roncsolás mentesen cserélhető szögletes üvegezőléc		
9	**ajtólap/szárny szerkezet**	hőhídas, ütésálló, színtartó PVC acélmerevítéssel, ütköző tömítés		
10	**pánt**	galvanizált, vagy tüzihorganyzott, vasalat		
11	**zárszerkezet**	galvanizált, vagy tüzihorganyzott, vasalat		
12	**kilincs**	aluminium fehér		
13	**küszöb/párkányok**	belső: konyha munkapult csatlakozás		
14	**árnyékolás**			
15	**megjegyzés**	Rögzítés: Rögzítővas Tömítés: purhab kitöltés. Konyha felől csempézett falfelület.		
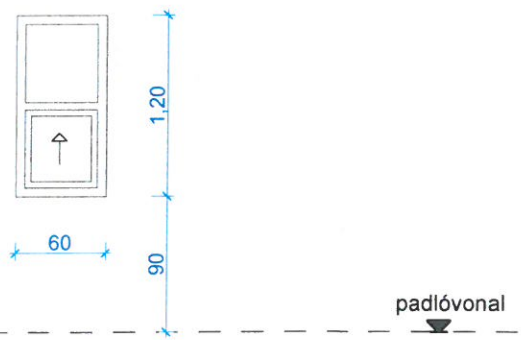
16 ábra **M=1:50**